Robinet d'urinoir automatique TEMPOMATIC

Réf. 428206

Automatique, à piles

DESCRIPTION

Robinet d'urinoir automatique TEMPOMATIC - Réf. 428206

Robinet d'urinoir automatique en traversée de cloison :
Alimentation piles CR123 Lithium 6 V, boîtier électronique avec électrovanne, filtre et robinet d'arrêt M1/2".
Installation en traversée de cloison ≤ 225 mm.
Détecteur de présence infrarouge antichoc.
Distance de détection, temporisation et débit réglables à l'installation.
Prise en compte après 3 secondes de présence.
Possibilité de prérinçage automatique.
Temporisation ~ 3 secondes réglable de 3 à 12 secondes.
Rinçage périodique hygiénique toutes les 24 h après la dernière utilisation : empêche le désiphonnage.
Débit 0,3 l/sec à 3 bar, ajustable.
Rosace affleurante.
Tige filetée recoupable.
Compatible avec l'eau de pluie.
Adapté aux PMR.
Garantie 30 ans.

AVANTAGES

- Hygiène totale : aucun contact manuel
- Temporisation ÉCO de 3 secondes
- Installation en traversée de cloison
- Rinçage périodique hygiénique

CARACTÉRISTIQUES TECHNIQUES

Robinet d'urinoir automatique TEMPOMATIC - Réf. 428206
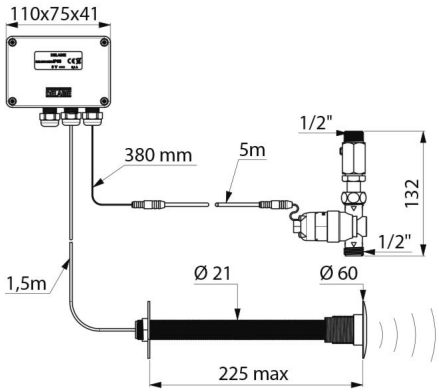
Alimentation	Piles 6 V
Raccordement	1/2"
Technologie	Automatique
Longueur	225 mm
Débit	0,3 l/sec
Garantie	30 ANS GARANTIE