Lavabo suspendu noir AQUEDUTO

Réf. 121150BK

Inox 304 noir mat - Avec vidage invisible

DESCRIPTION

Lavabo suspendu noir AQUEDUTO - Réf. 121150BK

Lavabo suspendu, 700 x 440 mm.
Inox 304 bactériostatique.
Épaisseur Inox : 1,2 mm.
Finition en Téflon® noir mat.
Finition anticoupures.
Avec trou de robinetterie Ø 35 au centre.
Livré avec bonde 1"1/4.
Sans trop-plein.
Livré avec fixations et supports.
Marquage CE. Conforme à la norme EN 14688.
Poids : 12 kg.
Garantie 30 ans.

AVANTAGES

Téflon® : résiste aux rayures, produits chimiques

Lavabo design : indémodable noir

Téflon® : facilite le nettoyage

CARACTÉRISTIQUES TECHNIQUES

Lavabo suspendu noir AQUEDUTO - Réf. 121150BK
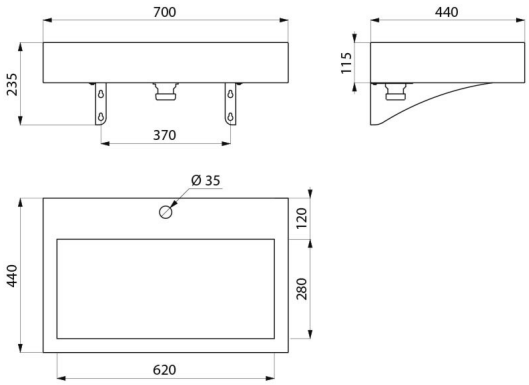
Hauteur	115 mm
Longueur	700 mm
Largeur	440 mm
Epaisseur	1,2 mm
Finition	Inox 304 noir mat
Normes	CE
Garantie	30 ANS GARANTIE