Mélangeur monotrou sur plage - 45 l/min

Réf. 5640T3

Bec orientable par-dessus L.300 H.190

Prix public indicatif HT France 2024 : 389,00 €

DESCRIPTION

Mélangeur monotrou sur plage - 45 l/min - Réf. 5640T3

Mélangeur monotrou sur plage avec bec tube orientable H.190 L.300.
Brise-jet étoile.
Têtes à clapet guidé hors d'eau à mécanisme renforcé.
Manettes à boule ergonomiques et antichoc.
Débit 45 l/min à 3 bar.
Plein débit en 1/4 de tour.
Bec à intérieur lisse.
Corps et bec en laiton chromé.
Flexibles PEX F3/8".
Fixation renforcée par 2 tiges Inox.
Garantie 30 ans.

AVANTAGES

- Remplissage rapide : débit 45 l/min
- Manettes antichoc résistantes à l'usage intensif
- Corps et bec en laiton chromé + fixation renforcée
- Bec à intérieur lisse

CARACTÉRISTIQUES TECHNIQUES

Mélangeur monotrou sur plage - 45 l/min - Réf. 5640T3
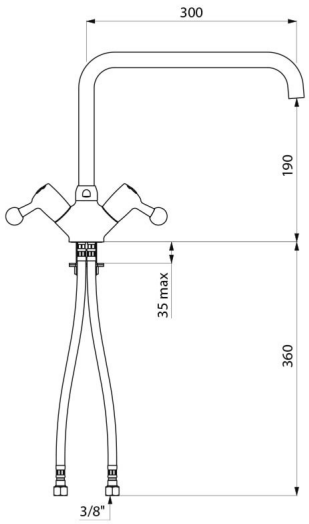
Raccordement	F3/8"
Hauteur	270 mm
Hauteur de goutte	190 mm
Longueur de bec	300 mm
Débit	45 l/min
Finition	Laiton chromé
Normes	ACS
Garantie	30 ANS GARANTIE
Réparabilité	50 ANS RÉPARABILITÉ