Gipstafel wandmodel

Ref. 180130

RVS 304 mat gepolijst

Adviesprijs excl. BTW Benelux 2024 : € 1 801,00

BESCHRIJVING

Gipstafel wandmodel - Ref. 180130

Gipstafel te bevestigen aan de muur.
Bacteriostatisch RVS 304.
Mat gepolijste afwerking.
Dikte RVS: 1,5 mm.
Glad oppervlak en afgeronde randen voor een eenvoudige reiniging.
Geschikt voor ziekenhuizen, zorginstellingen en recreatie centra.
Geleverd met uitneembare korf met deksel waarmee gipsstukken kunnen gefilterd worden.
Installatie mogelijk op 2 manieren: met de kom rechts of links.
Leegloop 1"1/2.
Bevestigingen meegeleverd.
Gewicht: 17 kg.
30 jaar garantie.
[Oude referentie: 0711130000]

VOORDELEN

Bacteriostatisch RVS 304

TECHNISCHE EIGENSCHAPPEN

Gipstafel wandmodel - Ref. 180130
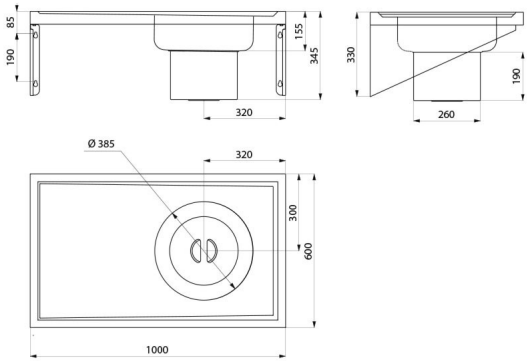
Hoogte	330 mm
Lengte	1.000 mm
Breedte	600 mm
Dikte	1,5 mm
Afwerking	RVS 304 mat gepolijst
Standaarden