Combiné de prélavage 2 trous avec mélangeur

Réf. 5633

Avec robinet de puisage et bec tube orientable

DESCRIPTION

Combiné de prélavage 2 trous avec mélangeur - Réf. 5633

Combiné de prélavage complet avec robinet de puisage adapté à un usage intensif en cuisines professionnelles.
Mélangeur 2 trous sur gorge à entraxe 150 mm avec :
- Têtes à clapet à mécanisme renforcé avec manettes ergonomiques.
- Entretoise à écrous et queues M1/2".
Robinet de puisage avec bec tube orientable L.200.
- Plein débit 25 l/min en 1/4 de tour.
- Tête à clapet à mécanisme renforcé avec manette ergonomique.
Douchette à jet réglable noire avec débit 9 l/min en sortie (réf. 433010).
Douchette à diffuseur antitartre et embout antichoc.
Flexible armé L.0,95 m noir qualité alimentaire.
Colonne 3/4" en Inox.
Collier mural réglable.
Ressort-guide Inox.
Combiné de prélavage garanti 30 ans.
Ces modèles de combinés permettent une installation au plus près du dosseret.

AVANTAGES

- Remplissage rapide : plein débit en 1/4 de tour
- Raccords tournants antitorsion et blindage PVC
- Confort : manettes ergonomiques, bec orientable
- Hygiène : flexible en PVC, douchette antitartre

CARACTÉRISTIQUES TECHNIQUES

Combiné de prélavage 2 trous avec mélangeur - Réf. 5633
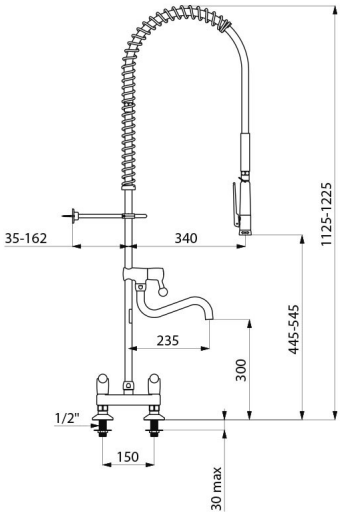
Raccordement	M1/2"
Hauteur	1125-1225 mm
Hauteur de goutte	Robinet de puisage : 300 mm, douchette : 445-545 mm
Débit	25 l/min avec robinet de puisage ; 9 l/min via la douchette
Ecartement au mur	35-162 mm
Finition	Inox
Normes	ACS, BELGAQUA
Garantie	30 ANS GARANTIE
Réparabilité	50 ANS RÉPARABILITÉ