Douchette lave-yeux de sécurité

Réf. 9141

Sur gorge - 2 sorties

DESCRIPTION

Douchette lave-yeux de sécurité - Réf. 9141

Douchette lave-yeux de sécurité sur gorge 2 sorties avec :
Têtes d'aspersion équipées de caches de protection en ABS vert éjectables automatiquement à la mise en eau.
Ouverture de l'écoulement par pression sur la gâchette.
Fermeture automatique par ressort.
Débit 9 l/min à 3 bar. Aérateurs double filtre Inox.
Commande à poignée ergonomique avec gâchette en polypropylène vert.
Plaque signalétique normalisée « lave-yeux de 1e secours » fournie.
Douchette avec flexible L.1,50m, 15x100, 1/2".
Garantie 30 ans.

AVANTAGES

- Têtes d'aspersion avec caches de protection
- Débits rapides pour décontamination
- Poignée ergonomique en polypropylène

CARACTÉRISTIQUES TECHNIQUES

Douchette lave-yeux de sécurité - Réf. 9141
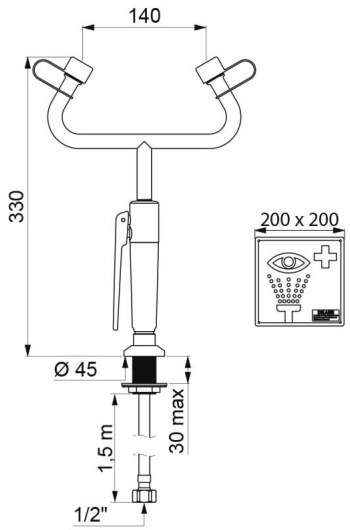
Hauteur	330 mm
Longueur	330 mm
Largeur	140 mm
Débit	9 l/min
Finition	Polypropylène
Normes	ACS
Garantie	30 ANS GARANTIE
Réparabilité	50 ANS RÉPARABILITÉ