Lavabo collectif suspendu CANAL

Réf. 120240

Inox 304 poli satiné - L. 600 mm

DESCRIPTION

Lavabo collectif suspendu CANAL - **Réf. 120240**

Lavabo collectif à accrocher au mur, 1 place - 600 mm.
Inox 304 bactériostatique.
Finition poli satiné.
Épaisseur Inox : 0,8 mm pour la cuve et 1,5 mm pour le contour et les équerres de montage.
Pose facilitée : pas de couvre-joints à installer, lavabo léger.
Possibilité d'installer la robinetterie au mur ou sur plage.
Écoulement à droite.
Sans trou de robinetterie.
Livré avec bonde hygiénique M1"1/4 à grille concave. Sans trop-plein.
Livré avec fixations.
Marquage CE. Conforme à la norme EN 14296.
Poids : 4,9 kg.
Possibilité d'ajouter un dosseret en Inox 304 bactériostatique (réf. 100240).
Garantie 30 ans.
[Ancienne référence : 0211240015]

AVANTAGES

Inox 304 bactériostatique et surface lisse

CARACTÉRISTIQUES TECHNIQUES

Lavabo collectif suspendu CANAL - **Réf. 120240**
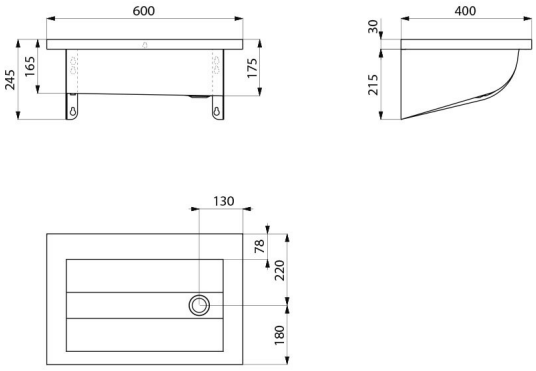
Hauteur	245 mm
Longueur	600 mm
Largeur	400 mm
Epaisseur	0,8 mm (cuve) et 1,5 mm (contour et équerres de montage)
Finition	Inox 304 poli satiné
Normes	CE
Garantie	30 ANS GARANTIE