Auge chirurgicale avec dosseret court

Réf. 186020

Inox 304 poli satiné - 2 postes - Design "Hygiène +"

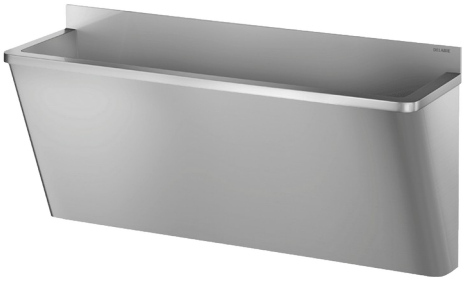

DESCRIPTION

Auge chirurgicale avec dosseret court - **Réf. 186020**

Auge chirurgicale murale avec dosseret de 75 mm.
Adaptée aux hôpitaux et établissements de soins.
Inox 304 bactériostatique. Finition poli satiné. Épaisseur Inox : 1,2 mm.
L. 1400 mm, 2 postes. Sans trou de robinetterie.
Surface lisse et bords intérieurs arrondis pour un nettoyage aisé.
Design "Hygiène +" : réduction des niches bactériennes, siphon caché, nettoyage facilité.
Écoulement à droite. Sans trop-plein. Livrée avec fixations et bonde 1"1/4.
Marquage CE. Conforme à la norme EN 14296.
Poids : 26,6 kg.
Garantie 30 ans.

AVANTAGES

Inox 304 bactériostatique

CARACTÉRISTIQUES TECHNIQUES

Auge chirurgicale avec dosseret court - **Réf. 186020**
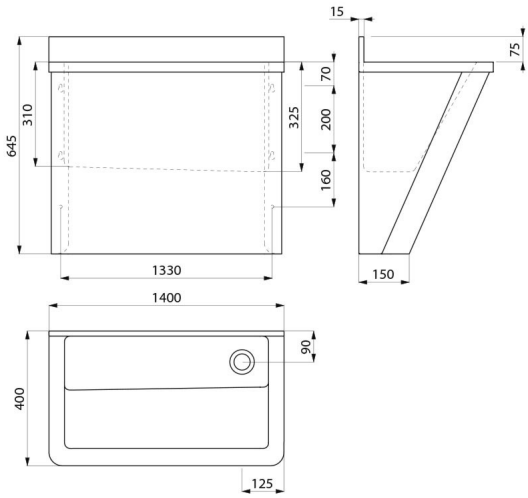
Hauteur	645 mm
Longueur	1400 mm
Largeur	400 mm
Epaisseur	1,2 mm
Finition	Inox 304 poli satiné
Normes	CE
Garantie	30 ANS GARANTIE