Mitigeur de lavabo à équilibrage de pression SECURITHERM EP

Réf. 2720LEP

Mitigeur mécanique monotrou H.95 L.120

Prix public indicatif HT France 2026 : 296,97 €



DESCRIPTION

Mitigeur de lavabo à équilibrage de pression SECURITHERM EP - Réf. 2720LEP

Mitigeur de lavabo mécanique à équilibrage de pression sur gorge.
Mitigeur monotrou avec bec courbé H.95 L.120 équipé d'une sortie BIOSAFE hygiénique.
Bec adapté à la pose d'un filtre terminal BIOFIL.
Cartouche céramique Ø 35 à équilibrage de pression avec butée de température maximale préréglée.
Sécurité antibrûlure totale : débit d'EC restreint en cas de coupure d'EF (et inversement).
Température constante quelles que soient les variations de pression et de débit dans le réseau.
Corps et bec à intérieur lisse (limitent les niches bactériennes).
Possibilité de réaliser aisément un choc thermique sans démontage de la manette ni coupure de l'alimentation en eau froide.
Débit limité à 5 l/min à 3 bar.
Commande par levier Hygiène L.150.
Tirette ergonomique et vidage 1"1/4 en Inox.
Flexibles PEX F3/8" avec filtres et clapets antiretour.
Fixation renforcée par 2 tiges Inox.
Mitigeur mécanique à équilibrage de pression SECURITHERM particulièrement adapté pour les établissements de santé, EHPAD, hôpitaux et cliniques.
Mitigeur monotrou adapté aux personnes à mobilité réduite (PMR).
Mitigeur garanti 30 ans.

AVANTAGES

- Débit restreint de l'EC en cas de coupure d'EF
- EP : limite les variations de température
- Hygiène : intérieur lisse limitant les bactéries
- Fonction choc thermique sans démontage du levier

CARACTÉRISTIQUES TECHNIQUES

Mitigeur de lavabo à équilibrage de pression SECURITHERM EP - Réf. 2720LEP

Raccordement	F3/8"
Technologie	Mitigeur mécanique SECURITHERM EP
Hauteur de goutte	95 mm
Longueur de bec	120 mm
Débit	5 l/min à 3 bar
Butée de temperature	OUI
Finition	Laiton chromé

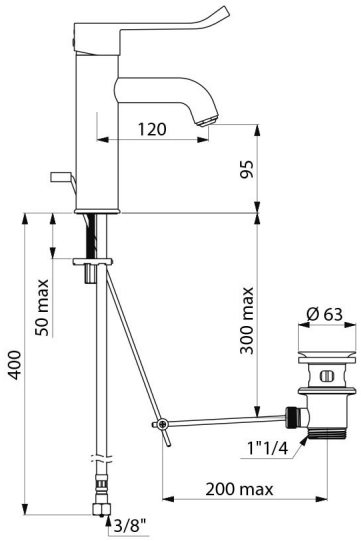

Normes	ACS, BELGAQUA, WRAS, PZH
Garantie	30 ANS GARANTIE
Réparabilité	50 ANS RÉPARABILITÉ