Mitigeur d'évier à équilibrage de pression SECURITHERM EP



Réf. 2564T4EP

Mitigeur haut monotrou monocommande avec cartouche EP

Prix public indicatif HT France 2026 : 304,25 €

DESCRIPTION

Mitigeur d'évier à équilibrage de pression SECURITHERM EP - Réf. 2564T4EP

Mitigeur d'évier à équilibrage de pression SECURITHERM sur gorge.
Mitigeur monotrou monocommande avec bec orientable H.305 L.220.
Mitigeur haut avec brise-jet hygiénique adapté à la pose d'un filtre terminal BIOFIL.
Sécurité antibrûlure totale : débit d'EC restreint en cas de coupure d'EF (et inversement).
Température constante quelle que soit la variation de pression et de débit dans le réseau.
Cartouche céramique Ø 35 à équilibrage de pression avec butée de température maximale préréglée.
Corps et bec à intérieur lisse (limitent les niches bactériennes).
Possibilité de réaliser aisément un choc thermique sans démontage du levier ni coupure de l'alimentation en eau froide.
Débit limité à 9 l/min à 3 bar.
Corps et embase en laiton chromé.
Levier Hygiène L.185 pour commande sans contact manuel.
Flexibles PEX F3/8" avec filtres et clapets antiretour.
Fixation renforcée par 2 tiges Inox.
Mitigeur mécanique à équilibrage de pression particulièrement adapté pour les établissements de santé, EHPAD, hôpitaux et cliniques.
Mitigeur monotrou adapté aux personnes à mobilité réduite (PMR).
Mitigeur garanti 30 ans.

AVANTAGES

- EP : débit restreint d'EC en cas de coupure d'EF
- EP : limite les variations de pression
- Fonction choc thermique sans démontage du levier
- Hygiène : intérieur lisse limitant les bactéries

CARACTÉRISTIQUES TECHNIQUES

Mitigeur d'évier à équilibrage de pression SECURITHERM EP - Réf. 2564T4EP

Raccordement	F3/8"
Technologie	SECURITHERM EP
Hauteur	462 mm
Hauteur de goutte	305 mm
Longueur de bec	220 mm
Débit	9 l/min à 3 bar
Butée de temperature	OUI
Finition	Laiton chromé

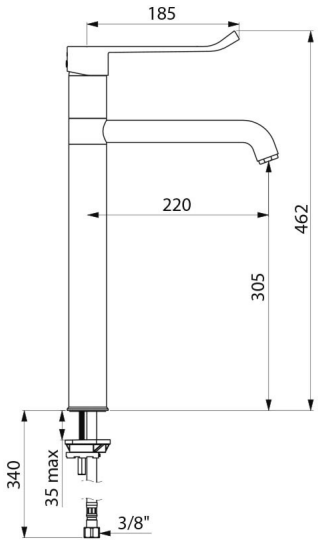

Normes	ACS WRAS
Garantie	30 ANS GARANTIE
Réparabilité	50 ANS RÉPARABILITÉ