Mitigeur monotrou sur plage - 20 l/min

Réf. 2506T3

Bec orientable par-dessus L.300 H.315

DESCRIPTION

Mitigeur monotrou sur plage - 20 l/min - Réf. 2506T3

Mitigeur monotrou sur plage avec bec tube orientable H.315 L.300.
Brise-jet étoile.
Cartouche céramique Ø 35.
Débit 20 l/min à 3 bar.
Bec à intérieur lisse.
Commande par manette fil.
Corps et bec en laiton chromé avec fixation renforcée par 2 tiges Inox et contre-écrous.
Sans tirette ni vidage.
Flexibles PEX F3/8".
Garantie 30 ans.

AVANTAGES

- Corps en laiton chromé
- Débit 20 l/min
- Corps/bec à intérieur lisse limitant les bactéries

CARACTÉRISTIQUES TECHNIQUES

Mitigeur monotrou sur plage - 20 l/min - Réf. 2506T3
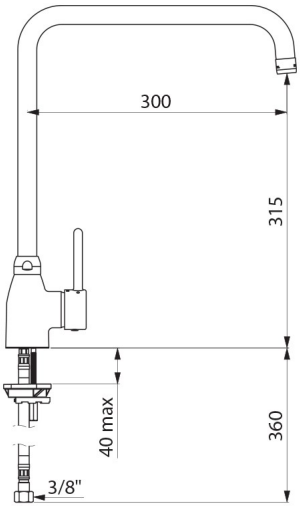
Raccordement	F3/8"
Hauteur	380 mm
Hauteur de goutte	315 mm
Longueur de bec	300 mm
Débit	20 l/min
Finition	Laiton chromé
Normes	ACS
Garantie	30 ANS GARANTIE
Réparabilité	50 ANS RÉPARABILITÉ