Combiné de prélavage blanc sans robinetterie avec colonne longue



Réf. 433020

Sans robinet de puisage

DESCRIPTION

Combiné de prélavage blanc sans robinetterie avec colonne longue - Réf. 433020

Combiné de prélavage blanc sans robinetterie adapté à un usage intensif en cuisines professionnelles.
Dispositif sans robinet de puisage.
Douchette à jet réglable blanche avec débit 9 l/min en sortie (réf. 433000).
Douchette à diffuseur antitartre et embout antichoc.
Flexible armé L.0,95 m blanc qualité alimentaire.
Colonne longue 3/4" en Inox.
Collier mural réglable.
Ressort-guide Inox.
Garantie 30 ans.
Ce modèle de combiné, sans robinetterie, est composé de pièces détachées pour la rénovation des dispositifs de prélavage.

AVANTAGES

- Raccord tournant antitorsion et blindage PVC
- Confort : douchette à jet réglable
- Résistance élevée : flexible haute performance
- Hygiène : flexible en PVC, douchette antitartre

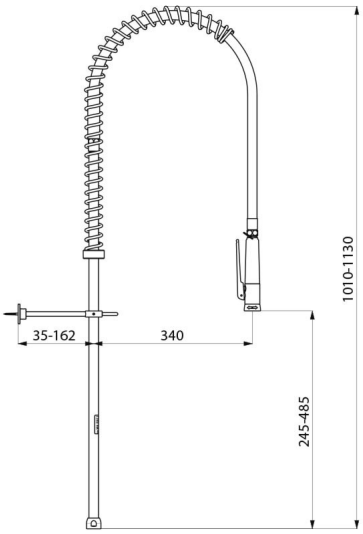

CARACTÉRISTIQUES TECHNIQUES

Combiné de prélavage blanc sans robinetterie avec colonne longue - Réf. 433020

Raccordement	3/4"
Hauteur	1010-1130 mm
Hauteur de goutte	245-485 mm
Débit	selon la robinetterie
Ecartement au mur	35-162 mm
Finition	Inox
Normes	ACS
Garantie	30 ANS GARANTIE