Mitigeur d'évier mécanique

Réf. 2210LBEL

Mitigeur mécanique monotrou avec bec orientable H.145 L.215

DESCRIPTION

Mitigeur d'évier mécanique - **Réf. 2210LBEL**

Mitigeur d'évier mécanique sur gorge.
Mitigeur mécanique monotrou avec bec orientable H.145 L.215 équipé d'un brise-jet hygiénique.
Cartouche céramique classique Ø 40 avec butée de température maximale.
Corps et bec à intérieur lisse.
Corps et bec en laiton chromé.
Débit préréglé à 3 l/min à 3 bar, ajustable de 1,4 à 6 l/min.
Commande par levier Hygiène L.200.
Flexibles PEX F3/8".
Filtre et clapet antiretour sur l'alimentation en eau froide.
Mitigeur mécanique particulièrement adapté pour les établissements de santé, EHPAD, hôpitaux et cliniques.
Mitigeur monotrou adapté aux PMR.
Mitigeur monocommande conforme aux exigences de la NF Médical.
Mitigeur garanti 30 ans.

AVANTAGES

- Hygiène : intérieur lisse limitant les bactéries
- Butée de température maximale préréglée
- Levier Hygiène pour commande sans contact manuel
- Confort : hauteur et saillie du bec optimales

CARACTÉRISTIQUES TECHNIQUES

Mitigeur d'évier mécanique - **Réf. 2210LBEL**
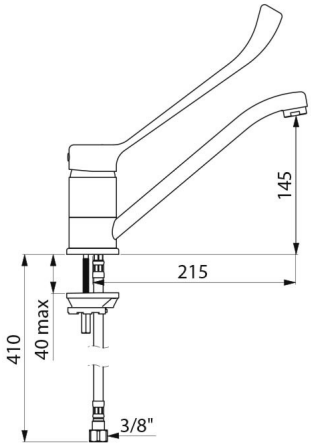
Raccordement	F3/8"
Hauteur de goutte	145 mm
Longueur de bec	215 mm
Débit	3 l/min à 3 bar
Butée de temperature	OUI
Finition	Laiton chromé
Normes	BELGAQUA, kiwa
Garantie	30 ANS GARANTIE
Réparabilité	50 ANS RÉPARABILITÉ