Mitigeur mécanique de lavabo

Réf. 2220BEL

Mitigeur mécanique monotrou H.60 L.100

DESCRIPTION

Mitigeur mécanique de lavabo - Réf. 2220BEL

Mitigeur de lavabo mécanique sur gorge.
Mitigeur mécanique monotrou H.60 L.100 avec brise-jet hygiénique.
Cartouche céramique classique Ø 35 avec butée de température maximale préréglée.
Débit régulé à 5 l/min.
Commande par manette ajourée.
Tirette ergonomique et vidage 1"1/4 en polypropylène.
Flexibles PEX F3/8".
Clapet antiretour et filtre sur l'alimentation en eau froide.
Fixation renforcée.
Mitigeur mécanique particulièrement adapté pour les établissements de santé, EHPAD, hôpitaux et cliniques.
Mitigeur monotrou adapté aux personnes à mobilité réduite (PMR).
Mitigeur garanti 30 ans.

AVANTAGES

- Butée de température maximale préréglée
- Ergonomie : manette ajourée pour préhension aisée
- Economies d'eau : débit régulé à 5 l/min
- Résistance élevée : fixation renforcée

CARACTÉRISTIQUES TECHNIQUES

Mitigeur mécanique de lavabo - Réf. 2220BEL
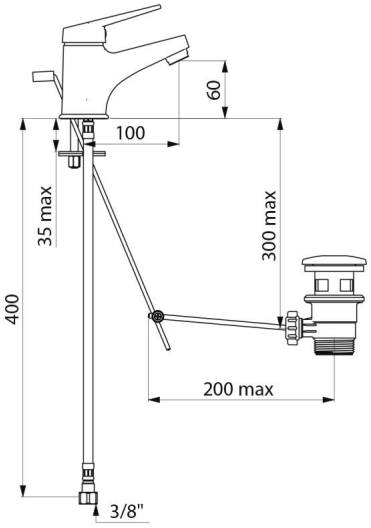
Raccordement	F3/8"
Hauteur de goutte	60 mm
Longueur de bec	100 mm
Débit	5 l/min
Butée de temperature	OUI
Finition	Laiton chromé
Normes	BELGAQUA
Garantie	30 ANS GARANTIE
Réparabilité	50 ANS RÉPARABILITÉ