Mitigeur d'évier mécanique

Réf. 2565T3BEL

Mitigeur haut monotrou monocommande avec cartouche céramique

DESCRIPTION

Mitigeur d'évier mécanique - **Réf. 2565T3BEL**

Mitigeur d'évier haut mécanique sur gorge.
Mitigeur monotrou monocommande avec bec fixe H.305 L.140.
Mitigeur haut avec brise-jet hygiénique adapté à la pose d'un filtre terminal BIOFIL.
Cartouche céramique classique Ø 35 avec butée de température maximale préréglée.
Corps et bec à intérieur lisse (limitent les niches bactériennes).
Possibilité de réaliser aisément un choc thermique sans démontage de la manette ni coupure de l'alimentation en eau froide.
Débit limité à 9 l/min à 3 bar.
Corps et embase en laiton chromé.
Levier Hygiène L.185 pour commande sans contact manuel.
Flexibles PEX F3/8".
Filtre et clapet antiretour sur l'alimentation en eau froide.
Fixation renforcée par 2 tiges Inox.
Mitigeur mécanique particulièrement adapté pour les établissements de santé, EHPAD, hôpitaux et cliniques.
Mitigeur monotrou adapté aux PMR.
Mitigeur garanti 30 ans.

AVANTAGES

- Hygiène : intérieur lisse limitant les bactéries
- Fonction choc thermique sans démontage du levier
- Butée de température maximale préréglée
- Levier Hygiène pour commande sans contact manuel

CARACTÉRISTIQUES TECHNIQUES

Mitigeur d'évier mécanique - **Réf. 2565T3BEL**
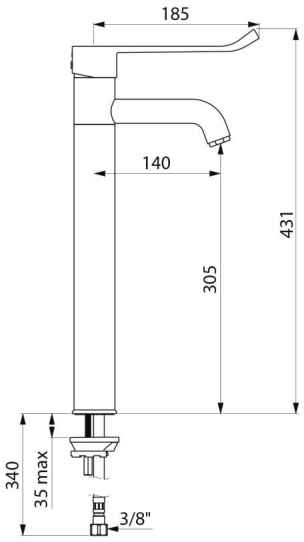
Raccordement	F3/8"
Hauteur	431 mm
Hauteur de goutte	305 mm
Longueur de bec	140 mm
Débit	9 l/min à 3 bar
Butée de temperature	OUI
Finition	Laiton chromé
Normes	BELGAQUA
Garantie	30 ANS GARANTIE
Réparabilité	50 ANS RÉPARABILITÉ