WC turc SHA XS

Réf. 113710

Inox 304 poli satiné - À encastrer - Sans siphon

DESCRIPTION

WC turc SHA XS - Réf. 113710

WC turc à encastrer dans le sol, 500 x 220 x 600 mm.
Inox 304 bactériostatique.
Finition poli satiné.
Épaisseur Inox : 1,2 mm.
Cuvette emboutie, sans soudures, pour un entretien facile et une meilleure hygiène.
Forme de la cuvette adaptée aux hommes et aux femmes.
Surface antidérapante à l'emplacement des pieds.
Évacuation d'eau : Ø 100 mm.
Système de rinçage avec 1 effet d'eau en Inox 304.
Poids : 5 kg.
Garantie 30 ans.

[Ancienne référence : 0113370019]

AVANTAGES

Inox 304 bactériostatique

CARACTÉRISTIQUES TECHNIQUES

WC turc SHA XS - Réf. 113710
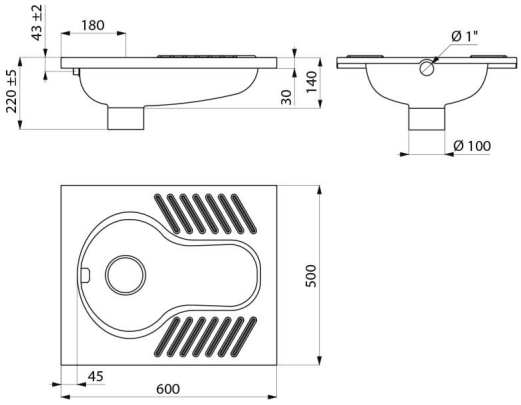
Hauteur	30 mm
Profondeur	220 mm
Longueur	600 mm
Largeur	500 mm
Epaisseur	1,2 mm
Finition	Inox 304 poli satiné
Normes	
Garantie