# Auge chirurgicale avec dosseret haut

Réf. 181100

Inox 304 poli satiné - 1 poste

## DESCRIPTION

**Auge chirurgicale avec dosseret haut** - **Réf. 181100**

Auge chirurgicale murale avec dosseret de 360 mm.
Adapté aux hôpitaux et établissements de soins.
Inox 304 bactériostatique. Finition poli satiné. Épaisseur Inox : 1,2 mm.
L. 700 mm, 1 poste. Avec 1 trou de robinetterie Ø 22.
Surface lisse et bords intérieurs arrondis pour un nettoyage aisé.
Écoulement à droite. Sans trop-plein. Livrée avec fixations.
Marquage CE. Conforme à la norme EN 14296.
Poids : 13,8 kg.
Garantie 30 ans.

## AVANTAGES

Inox 304 bactériostatique

## CARACTÉRISTIQUES TECHNIQUES

**Auge chirurgicale avec dosseret haut** - **Réf. 181100**
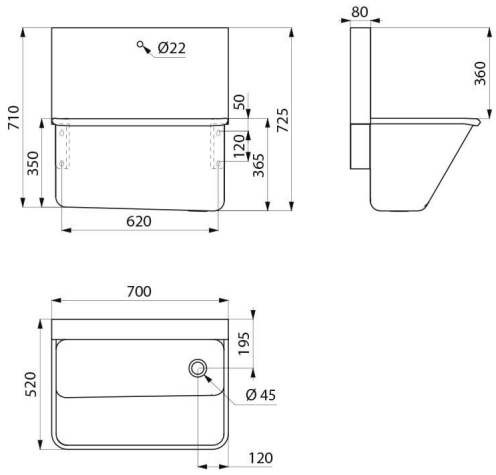
| | |
|---|---|
| Hauteur | 725 mm |
| Longueur | 700 mm |
| Largeur | 520 mm |
| Epaisseur | 1,2 mm |
| Finition | Inox 304 poli satiné |
| Normes | CE |
| Garantie | 30 ANS GARANTIE |