Robinet de lavabo automatique TEMPOMATIC 4

Réf. 443500

Secteur par bloc encastré

DESCRIPTION

Robinet de lavabo automatique TEMPOMATIC 4 - Réf. 443500

Robinet électronique de lavabo mural :
Alimentation sur secteur 230/6 V par bloc encastré.
Électrovanne antistagnation et module électronique intégrés dans le corps de la robinetterie.
Débit préréglé à 3 l/min à 3 bar, ajustable de 1,5 à 6 l/min.
Brise-jet antitartre.
Rinçage périodique (~60 secondes toutes les 24 h après la dernière utilisation).
Détection de présence, optimisée en bout de bec.
Corps en métal chromé L.190 mm.
Capot verrouillé par 2 vis cachées.
Robinet d'arrêt.
Fixation murale.
Arrivée d'eau encastrée.
Sécurité antiblocage en écoulement.
Adapté aux PMR.
Garantie 30 ans.

AVANTAGES

- Hyper-économie d'eau de 90 %
- Hygiène : aucun contact manuel
- Système électronique intégré
- Rinçage périodique antiprolifération bactérienne

CARACTÉRISTIQUES TECHNIQUES

Robinet de lavabo automatique TEMPOMATIC 4 - Réf. 443500
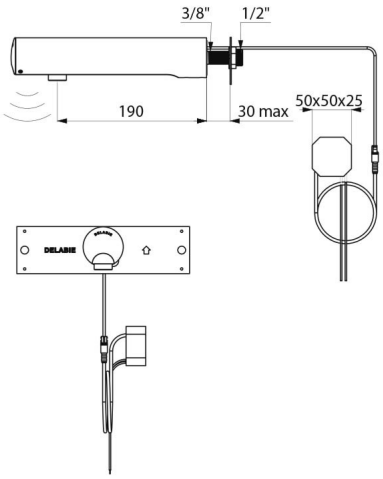
Alimentation	Secteur 230/6 V (bloc encastré)
Raccordement	M1/2"
Technologie	Électronique
Longueur de bec	190 mm
Débit	3 l/min
Normes	ACS CE SVGW
Garantie	30 ANS GARANTIE
Réparabilité	50 ANS RÉPARABILITÉ