Colonne de douche avec mitigeur à équilibrage de pression SECURITHERM



Réf. 2539EPKIT

Colonne de douche avec mitigeur à équilibrage de pression

DESCRIPTION

Colonne de douche avec mitigeur à équilibrage de pression SECURITHERM - Réf. 2539EPKIT

Colonne de douche avec mitigeur mécanique monocommande.
• Ensemble de douche mural avec mitigeur de douche EP.
Cartouche céramique Ø 40 à équilibrage de pression (EP) avec butée de température maximale préréglée.
Sécurité antibrûlure totale : débit d'EC restreint en cas de coupure d'EF (et inversement).
Température constante quelles que soient les variations de pression et de débit.
Débit régulé à 9 l/min.
Corps en laiton chromé et commande par manette ajourée.
Sortie de douche M1/2" avec clapet antiretour intégré.
Mitigeur avec 2 raccords muraux excentrés STOP/CHECK M1/2" M3/4" adaptés aux contraintes des hôpitaux.
Filtres et clapets antiretour.
Douchette coulissante (réf. 813) sur rampe chromée (réf. 821) avec porte-savon et flexible (réf. 834T1).
• Collier antichute de douchette (réf. 830).
Colonne de douche particulièrement adaptée pour les établissements de santé, EHPAD, hôpitaux et cliniques.
Adaptée aux personnes à mobilité réduite (PMR).
Garantie 30 ans.

AVANTAGES

- Débit restreint de l'EC en cas de coupure d'EF
- Equilibrage de pression : température constante
- Ergonomie : manette ajourée pour préhension aisée
- Économie d'eau : débit régulé à 9 l/min

CARACTÉRISTIQUES TECHNIQUES

Colonne de douche avec mitigeur à équilibrage de pression SECURITHERM - Réf. 2539EPKIT

Raccordement	M1/2"
Technologie	SECURITHERM EP
Largeur	175 mm
Débit	9 l/min
Butée de temperature	39°C
Finition	Laiton chromé
Normes	ACS BELGAQUA
Garantie	30 ANS GARANTIE

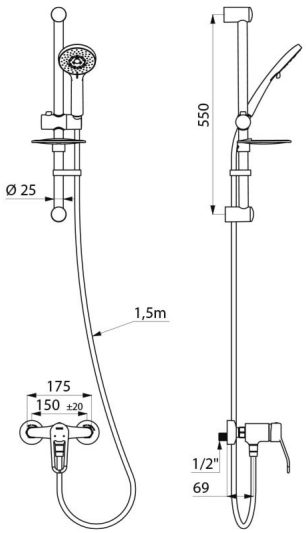

Réparabilité	

© DELABIE