Barre de maintien rabattable avec béquille Be-Line® anthracite, 900 mm

Réf. 511968C

Aluminium époxy anthracite métallisé

DESCRIPTION

Barre de maintien rabattable avec béquille Be-Line® anthracite, 900 mm - Réf. 511968C

Barre d'appui rabattable Be-Line® pour personnes à mobilité réduite (PMR).
Utilisation comme barre d'appui, de relèvement et d'aide au transfert en position abaissée pour WC ou douche.
Permet un accès latéral en position relevée.
Amovible : facilement déclipsable avec système de blocage antivol. Limite le nombre de barres dans un établissement en permettant leur installation uniquement si nécessaire.
Exemple : hôtel ou hôpital recevant temporairement une personne à mobilité réduite.
Retenue en position verticale. Descente freinée.
Tube aluminium.
Profil rond Ø 42 avec plat ergonomique antirotation pour une préhension optimale.
Finition aluminium époxy anthracite métallisé permettant un bon contraste visuel avec le mur.
Surface homogène facilitant l'entretien et l'hygiène.
Fixations invisibles par platine Inox 304, de 5 mm d'épaisseur.
Livrée avec vis Inox Ø 8 x 70 mm pour mur béton.
Béquille à utiliser comme renfort lorsque la fixation murale seule est insuffisante.
Traitement antibactérien : protection optimale contre le développement bactérien.
Dimensions : 900 x 825 x 120 mm.
Hauteur de la béquille réglable : de 760 à 780 mm.
Testée à plus de 200 kg. Maximum utilisateur recommandé : 135 kg.
Barre garantie 30 ans.
Marquage CE.

AVANTAGES

- Design innovant adapté à tous
- Amovible : déclipsage facile
- Confort : plat ergonomique antirotation
- Testée à plus de 200 kg

CARACTÉRISTIQUES TECHNIQUES

Barre de maintien rabattable avec béquille Be-Line® anthracite, 900 mm - Réf. 511968C
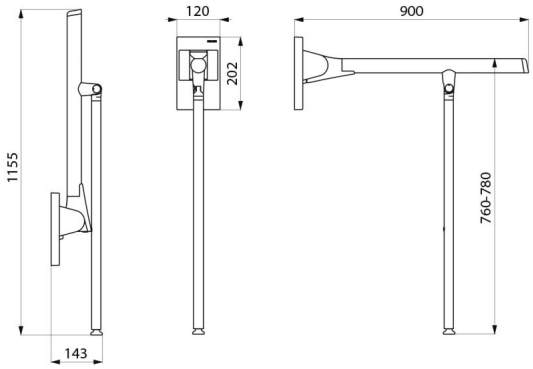
Hauteur	210 mm
Longueur	900 mm
Largeur	120 mm
Finition	Aluminium époxy anthracite métallisé
Normes	CE
Garantie	30 ANS GARANTIE