Distributeur de savon automatique mural BINOPTIC

Réf. 512151BK

Distributeur de savon liquide ou savon mousse

DESCRIPTION

Distributeur de savon automatique mural BINOPTIC - Réf. 512151BK

Distributeur de savon mural électronique.
Distributeur de savon liquide ou mousse.
Absence de contact manuel : détection automatique des mains par cellule infrarouge.
Bec en Inox 304 noir mat.
Pompe doseuse antigaspillage.
Boitier électronique indépendant pour fixation sous le plan de vasque.
Distributeur de savon automatique : alimentation sur secteur avec transformateur 230/6 V.
Pour savon liquide à base végétale de viscosité maximum 3 000 mPa.s ou savon spécial mousse.
Longueur de bec totale : 115 mm.
Livré avec un tube souple 1,20 m pour réservoir éloigné (non fournis).
Distributeur de savon mural automatique garanti 30 ans.
CE.

AVANTAGES

- Hygiène totale : absence de contact manuel
- Confort : distributeur de savon automatique
- Pompe doseuse antigaspillage
- Savon liquide ou mousse

CARACTÉRISTIQUES TECHNIQUES

Distributeur de savon automatique mural BINOPTIC - Réf. 512151BK
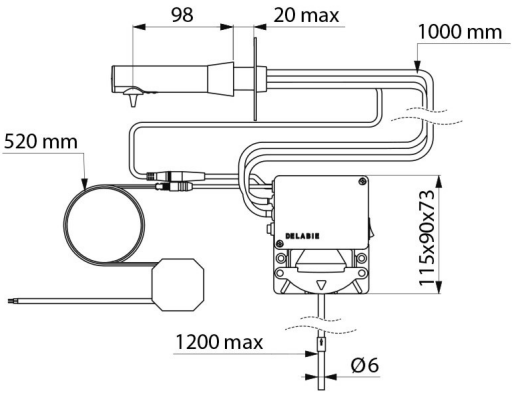
Alimentation	Secteur 230/6 V
Technologie	Détection infrarouge
Hauteur	115 mm (boîtier électronique)
Longueur	115 mm
Longueur de bec	98 mm
Finition	Inox 304 noir mat
Normes	CE
Garantie	30 ANS GARANTIE
Réparabilité	50 ANS RÉPARABILITÉ