Bâti-support autoportant TEMPOFIX 3 pour WC

Réf. 578305BE

Pour robinet temporisé TEMPOFLUX 2 - Évacuation Ø 90

DESCRIPTION

Bâti-support autoportant TEMPOFIX 3 pour WC - Réf. 578305BE

Bâti-support autoportant pour WC suspendu, kit 1/2 :
Bâti en acier époxy noir :
- Avec pieds larges pour fixation sur sol porteur.
- Châssis réglable en hauteur de 0 à 200 mm (avec repère à 1 m).
- Compatible avec les parements de 10 à 35 mm.
- Tube de chasse Ø 32 avec nez de jonction Ø 55.
- Pipe d'évacuation ABS avec manchon de raccordement PEHD Ø 90 à joint d'étanchéité, avec 2 positions de réglage.

Boîtier d'encastrement étanche : pour système de chasse d'eau sans réservoir par connexion directe à la canalisation.
- Compatible avec robinetterie temporisée TEMPOFLUX 2 pour WC .
- Protection antisiphonique à l'intérieur du boîtier.
- Robinet d'arrêt et de réglage de débit intégré.

Livré prémonté.
Conforme aux exigences de la norme NF D12-208.
Garantie 30 ans.
A commander avec les plaques de commande de références 578222, 578212 ou 578230.

AVANTAGES

- Pose rapide et facile : livré prémonté
- Encombrement limité
- Adaptable à l'épaisseur de cloison
- Installation derrière cloison

CARACTÉRISTIQUES TECHNIQUES

Bâti-support autoportant TEMPOFIX 3 pour WC - Réf. 578305BE
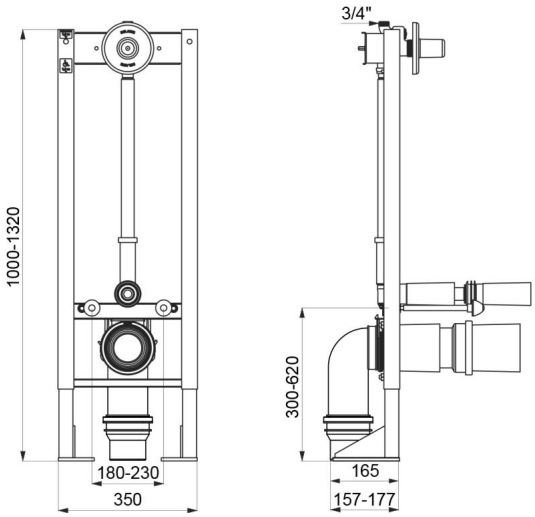
Raccordement	3/4"
Technologie	Temporisée
Hauteur	1000 à 1320 mm
Profondeur	157 - 177 mm
Largeur	350 mm
Diamètre	Evacuation Ø 90
Finition	Acier époxy noir
Normes	BELGAQUA
Garantie	30 ANS GARANTIE