Distributeur de savon automatique sur vasque BINOPTIC

Réf. 512521BK

Distributeur de savon liquide, savon mousse ou gel hydroalcoolique

DESCRIPTION

Distributeur de savon automatique sur vasque BINOPTIC - Réf. 512521BK

Distributeur de savon électronique sur gorge.
Distributeur de savon liquide ou savon mousse ou gel hydroalcoolique.
Absence de contact manuel : détection automatique des mains par cellule infrarouge.
Bec en Inox 304 noir.
Pompe doseuse antigaspillage.
Boitier électronique et réservoir amovible indépendants pour fixation sous le plan de vasque.
Distributeur de savon automatique : alimentation sur prise avec transformateur 230/6 V.
Pour savon liquide à base végétale de viscosité maximum 3 000 mPa.s ou savon spécial mousse.
Compatible avec gel hydroalcoolique.
Longueur de bec : 105 mm.
Livré avec un réservoir 0,5 litre.
Garantie 30 ans.
CE.

AVANTAGES

- Hygiène totale : absence de contact manuel
- Confort : distributeur de savon automatique
- Pompe doseuse antigaspillage
- Savon liquide ou mousse ou gel hydroalcoolique

CARACTÉRISTIQUES TECHNIQUES

Distributeur de savon automatique sur vasque BINOPTIC - Réf. 512521BK
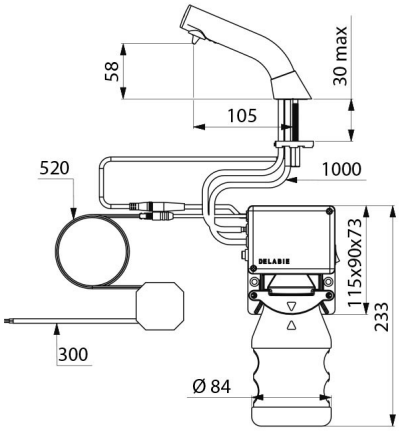
Alimentation	Prise 230/6 V
Technologie	Détection infrarouge
Hauteur de goutte	58 mm
Longueur de bec	105 mm
Volume	Réservoir 0,5 litre
Finition	Inox 304 noir mat
Normes	CE
Garantie	30 ANS GARANTIE
Réparabilité	50 ANS RÉPARABILITÉ