Mitigeur de lavabo automatique BINOPTIC MIX 2

Réf. 484000

Secteur, encastré, robinets d'arrêt, L.240

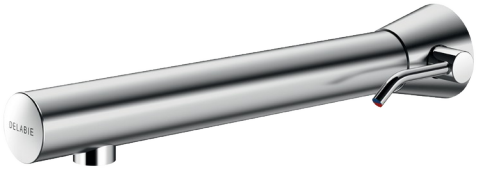

DESCRIPTION

Mitigeur de lavabo automatique BINOPTIC MIX 2 - Réf. 484000

Mitigeur de lavabo automatique brossé encastré :
Alimentation sur secteur 230/6 V.
Électrovanne antistagnation et module électronique intégrés dans le corps de la robinetterie.
Débit préréglé à 3 l/min à 3 bar, ajustable de 1,4 à 6 l/min.
Aérateur antitartre.
Rinçage périodique paramétrable (préréglé à ~60 secondes toutes les 24 h après la dernière utilisation).
Robinetterie en Inox murale.
Détecteur de présence optimisé en bout de bec.
Sécurité antiblocage en écoulement.
Bec à intérieur lisse et à faible contenance (limite les niches bactériennes).
Réglage de température latéral avec butée de température réglable.
Paramétrage manuel du rinçage périodique et lancement de chocs thermiques.
Paramétrage manuel de la portée de détection, du rinçage périodique et lancement de chocs thermiques.
Adaptée aux PMR.
Garantie 30 ans.

AVANTAGES

- Hyper-économie d'eau : 90 %
- Hygiène : aucun contact manuel
- Rinçage périodique antiprolifération bactérienne
- Aide au diagnostic par LED

CARACTÉRISTIQUES TECHNIQUES

Mitigeur de lavabo automatique BINOPTIC MIX 2 - Réf. 484000
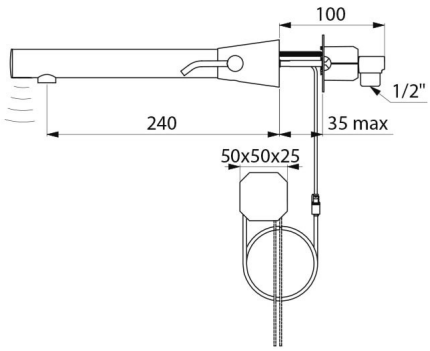
Alimentation	Secteur 230/6 V
Raccordement	M1/2"
Technologie	Automatique
Longueur de bec	240 mm
Débit	3 l/min
Finition	Brossée
Normes	ACS
Garantie	30 ANS GARANTIE