Mitigeur de lavabo à équilibrage de pression mural

Réf. 2610EPS

Mitigeur mécanique mural à bec BIOCLIP

DESCRIPTION

Mitigeur de lavabo à équilibrage de pression mural - Réf. 2610EPS

Mitigeur de lavabo mural à équilibrage de pression SECURITHERM.
Mitigeur mural livré avec 1 bec jetable déclipsable jetable en Hostaform® recyclable L.125.
Sécurité antibrûlure totale : débit d'EC restreint en cas de coupure d'EF (et inversement).
Température constante quelle que soit la variation de pression et de débit dans le réseau.
Isolation thermique antibrûlure Securitouch.
Cartouche céramique Ø 35 à équilibrage de pression avec butée de température maximale préréglée.
Corps avec petits tubes à intérieur lisse, sans niche bactérienne et à très faible contenance d'eau.
La vitesse de l'eau dans ces tubes réduit considérablement le développement du biofilm.
Possibilité de réaliser aisément un choc thermique sans démontage de la manette ni coupure de l'alimentation en eau froide.
Débit limité à 5 l/min à 3 bar.
Corps en laiton chromé.
Commande sans contact manuel avec Levier Hygiène L.150.
Mitigeur livré avec raccords muraux excentrés standards.
Hauteur de pose préconisée : 110-200 mm au-dessus du plan de vasque.
Mitigeur mécanique particulièrement adapté pour les établissements de santé, EHPAD, hôpitaux et cliniques.
Mitigeur adapté aux personnes à mobilité réduite (PMR).
Mitigeur garanti 30 ans.

AVANTAGES

- EP : débit restreint d'EC en cas de coupure d'EF
- Securitouch : isolation thermique antibrûlure
- Fonction choc thermique sans démontage du levier
- Bec déclipsable : limite les niches bactériennes

CARACTÉRISTIQUES TECHNIQUES

Mitigeur de lavabo à équilibrage de pression mural - Réf. 2610EPS
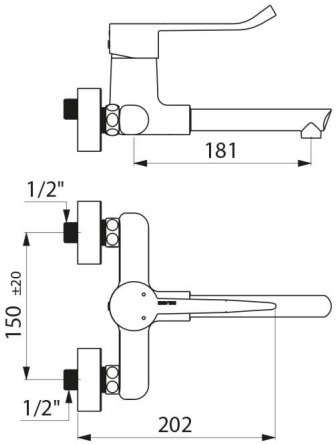
Technologie	Mitigeur SECURITHERM EP, Securitouch
Débit	5 l/min à 3 bar
Butée de temperature	OUI
Finition	Laiton chromé
Normes	BELGAQUA ACS
Garantie	30 ANS GARANTIE
Réparabilité	50 ANS RÉPARABILITÉ