Robinet de lavabo automatique TEMPOMATIC

Réf. 441200

Secteur

DESCRIPTION

Robinet de lavabo automatique TEMPOMATIC - Réf. 441200

Robinet de lavabo électronique en traversée de cloison :
Boîtier électronique IP44 indépendant.
Alimentation sur secteur avec transfo 230/12 V.
Débit préréglé à 3 l/min à 3 bar, ajustable de 1,4 à 6 l/min.
Brise-jet antitartre.
Rinçage périodique paramétrable (préréglé à ~60 secondes toutes les 24 h après la dernière utilisation).
Bec fixe chromé L.170 mm avec ergot antirotation et contre-écrou.
Rosace affleurante.
Détecteur de présence infrarouge antichoc.
Sécurité antiblocage en écoulement.
Pour panneau ≤ 165 mm.
Électrovanne M 3/8" avec joint filtre.
Tige filetée recoupable.
Adapté aux PMR.
Garantie 30 ans.

AVANTAGES

- Hyper-économie d'eau de 90 %
- Hygiène : aucun contact manuel
- Traversée de cloison
- Aide au diagnostic par LED

CARACTÉRISTIQUES TECHNIQUES

Robinet de lavabo automatique TEMPOMATIC - Réf. 441200
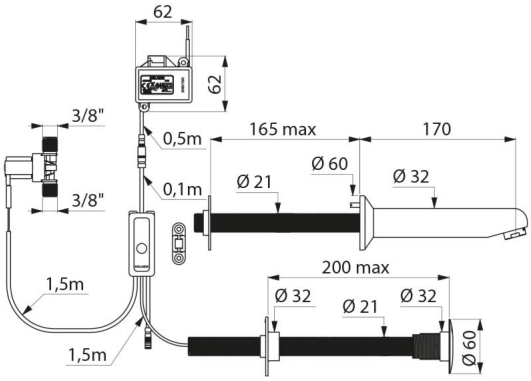
Alimentation	Secteur 230/12 V
Raccordement	M3/8"
Technologie	Électronique
Profondeur	165 mm
Longueur de bec	170 mm
Débit	3 l/min
Garantie	30 ANS GARANTIE