Robinet d'urinoirs automatique TEMPOMATIC multi-urinoirs

Réf. 487620

Automatique en barrage sur secteur

Prix public indicatif HT Benelux 2025 : 1 061,00 €

DESCRIPTION

Robinet d'urinoirs automatique TEMPOMATIC multi-urinoirs - Réf. 487620

Robinet d'urinoirs automatique encastrable en barrage :
Rinçage jusqu'à 8 urinoirs ordinaires/stalles ou 2 urinoirs siphoniques.
Installation encastrable.
Module électronique avec transformateur 230/12 V.
Module hydraulique avec électrovanne, robinet d'arrêt M3/4" et filtre.
Rinçage périodique hygiénique toutes les 24 h après la dernière utilisation : empêche le désiphonnage.
Détection de présence par barrière infrarouge.
Détecteur infrarouge encastrable Ø 50 et réflecteur Ø 85.
Possibilité de prérinçage automatique à l'arrivée du premier utilisateur.
Rinçage automatique toutes les 30 ou 60 secondes.
Temporisation préréglée à 3 sec ajustable de 2 à 14 secondes.
Débit 0,3 l/sec à 3 bar, ajustable.
Portée maximum conseillée de 6 mètres.
Sécurité antiblocage : fermeture automatique après 20 cycles ininterrompus.
Adapté aux PMR.
Garantie 30 ans.

AVANTAGES

- Hygiène totale : aucun contact manuel
- Temporisation ÉCO de 3 secondes
- Installation encastrable dans le mur
- Rinçage périodique hygiénique

CARACTÉRISTIQUES TECHNIQUES

Robinet d'urinoirs automatique TEMPOMATIC multi-urinoirs - Réf. 487620
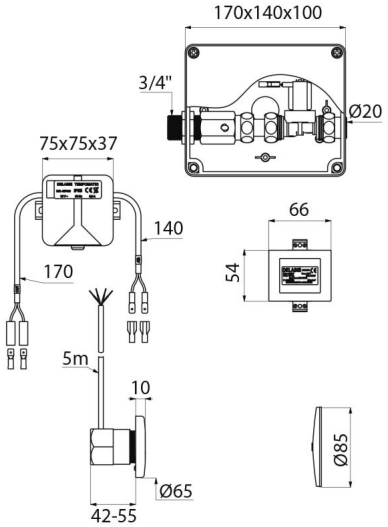
Alimentation	Secteur 230/12 V
Raccordement	3/4"
Technologie	Automatique
Hauteur	600 mm
Profondeur	320 mm
Largeur	350 mm
Débit	0,3 l/sec
Normes	CE
Garantie	30 ANS GARANTIE
Réparabilité	50 ANS RÉPARABILITÉ