Lave-yeux de sécurité sur colonne

Réf. 9201

À commande manuelle et au pied

Prix public indicatif HT France 2025 : 903,00 €

DESCRIPTION

Lave-yeux de sécurité sur colonne - Réf. 9201

Lave-yeux de sécurité sur colonne à commandes manuelle et au pied équipé de :
Système incongelable de série.
Vasque Ø 250 mm en Inox 304 finition époxy vert.
Deux têtes d'aspersion équipées de caches de protection en ABS antichoc vert éjectables automatiquement à la mise en eau.
Ouverture et fermeture rapides par vannes 1/4 de tour en laiton nickelé.
Garantie 30 ans.
Fonctionnement :
Déclenchement de l'écoulement en actionnant la pédale au pied ou la palette à main. Le lave-yeux ne s'arrête pas en relâchant la palette ou la pédale.
Pour stopper l'écoulement, tirer la palette à main en sens inverse et relever la pédale avec le pied.
Débit 20 l/min à 3 bar dynamique, aérateurs double filtre Inox.
Alimentation en eau F1".
Tuyauterie en acier galvanisé, finition époxy gris.
Palette à main et pédale au pied en acier galvanisé, finition époxy vert.
Fixation au sol par platine en laiton (vis non fournies).
Plaque signalétique normalisée « lave-yeux de 1e secours » fournie.

AVANTAGES

- Dispositif antigel : système incongelable de série
- Jet doux et manœuvre d'ouverture rapide et aisée
- Maintenance sans dépose de l'équipement
- Débits rapides pour décontamination

CARACTÉRISTIQUES TECHNIQUES

Lave-yeux de sécurité sur colonne - Réf. 9201
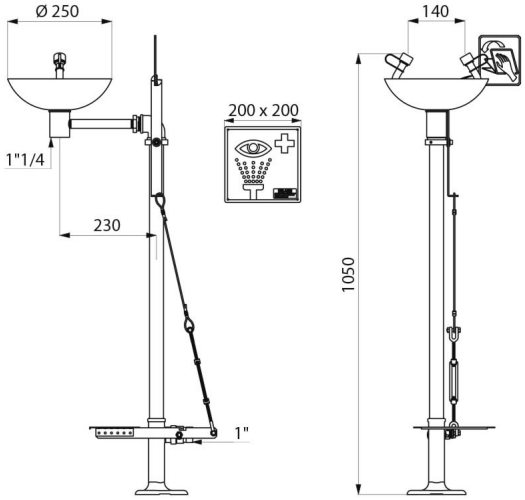
Hauteur	1050 mm
Profondeur	500 mm
Débit	20 l/min à 3 bar dynamique
Finition	Epoxy
Normes	BELGAQUA
Garantie	30 ANS GARANTIE
Réparabilité	50 ANS RÉPARABILITÉ