Pack WC avec réservoir MONOBLOCO S21

Réf. 110390

Inox 304 poli satiné

Prix public indicatif HT Benelux 2026 : 1 984,00 €

DESCRIPTION

Pack WC avec réservoir MONOBLOCO S21 - Réf. 110390

WC à poser au sol avec réservoir double touche 3/6 L, 370 x 815 x 620 mm.
Inox 304 bactériostatique. Finition poli satiné.
Épaisseur Inox : 1,5 mm.
Cuvette emboutie, sans soudures, pour une meilleure hygiène.
Intérieur de la cuvette poli et bords arrondis pour un nettoyage aisé.
Rebord à effet d'eau intégré. Arrivée d'eau par le dessous encastrée ou latérale apparente (droite/gauche).
Évacuation d'eau encastrée horizontale ou verticale. Livré avec pipe PVC.
Perçages pour la fixation de l'abattant. Livré avec cache-trous en Inox pour utilisation sans abattant.
Installation rapide : 2 trappes de visite avec vis antivol TORX.
Marquage CE. Conforme à la norme EN 997 pour une chasse d'eau 4 L.
Poids : 21 kg.
Garantie 30 ans.

[Ancienne référence : 0110170002]

AVANTAGES

- Inox 304 bactériostatique
- Intérieur de la cuvette poli

CARACTÉRISTIQUES TECHNIQUES

Pack WC avec réservoir MONOBLOCO S21 - Réf. 110390
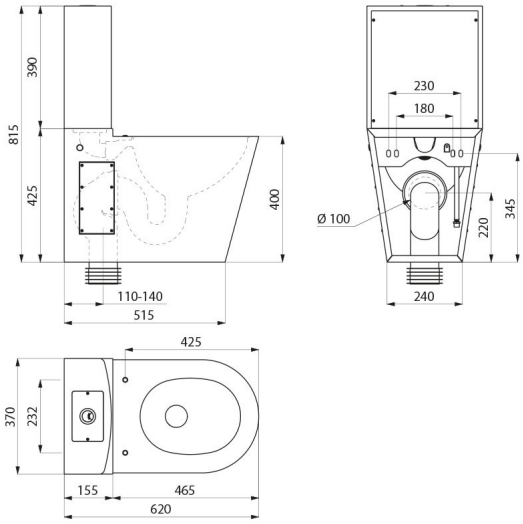
Hauteur	815 mm
Longueur	620 mm
Largeur	370 mm
Epaisseur	1,5 mm
Finition	Inox 304 poli satiné
Normes	CE
Garantie	30 ANS GARANTIE