Auge chirurgicale avec dosseret haut

Réf. 181100

Inox 304 poli satiné - 1 poste

Prix public indicatif HT Benelux 2026 : 2 010,00 €

DESCRIPTION

Auge chirurgicale avec dosseret haut - Réf. 181100

Auge chirurgicale murale avec dosseret de 360 mm.
Adapté aux hôpitaux et établissements de soins.
Inox 304 bactériostatique. Finition poli satiné. Épaisseur Inox : 1,2 mm.
L. 700 mm, 1 poste. Avec 1 trou de robinetterie Ø 22.
Surface lisse et bords intérieurs arrondis pour un nettoyage aisé.
Écoulement à droite. Sans trop-plein. Livrée avec fixations.
Marquage CE. Conforme à la norme EN 14296.
Poids : 13,8 kg.
Garantie 30 ans.

AVANTAGES

Inox 304 bactériostatique

CARACTÉRISTIQUES TECHNIQUES

Auge chirurgicale avec dosseret haut - Réf. 181100
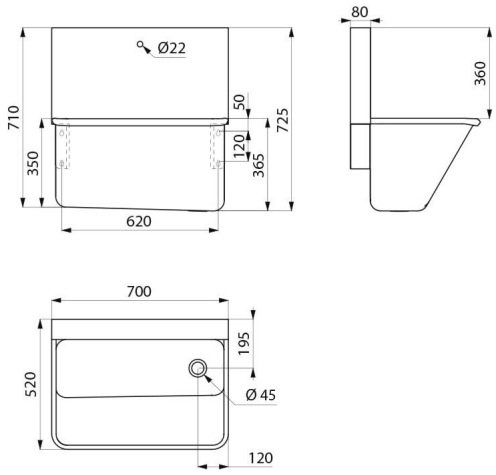
Hauteur	725 mm
Longueur	700 mm
Largeur	520 mm
Epaisseur	1,2 mm
Finition	Inox 304 poli satiné
Normes	CE
Garantie	30 ANS GARANTIE