TEMPOMATIC multi-urinoirs kraan

Ref. 487620

Elektronische sturing voor meerdere urinoirs, op netspanning

BESCHRIJVING

TEMPOMATIC multi-urinoirs kraan - Ref. 487620

Elektronische ingebouwde sturing voor meerdere urinoirs:
Spoelt tot 8 gewone/staande urinoirs of 2 zelfsifonerende urinoirs.
Installatie ingebouwd in de muur.
Elektronische module met transformator 230/12 V.
Hydraulische module met elektroventiel, stopkraan M3/4" en filter.
Hygiënische periodieke spoeling elke 24 h na het laatste gebruik:
voorkomt leegstand van de hevel.
Aanwezigheidsdetectie met infrarood straal.
Ingebouwde infrarood detectie Ø 50 en reflector Ø 85.
Mogelijkheid tot automatische voorspoeling
bij aankomst van de eerste gebruiker.
Automatische spoeling elke 30 of 60 seconden.
Zelfsluiting na ~3 seconden regelbaar tussen 2 en 14 seconden.
Debiet 0,3 l/sec bij 3 bar, aanpasbaar.
Aanbevolen maximum detectieafstand 6 meter.
Anti-blokkeerveiligheid: automatische sluiting na 20 ononderbroken cycli.
Geschikt voor personen met beperkte mobiliteit.
30 jaar garantie.

VOORDELEN

- Totale hygiëne: geen enkel manueel contact
- Zelfsluiting na ~3 seconden
- Installatie ingebouwd in de muur
- Hygiënische periodieke spoeling

TECHNISCHE EIGENSCHAPPEN

TEMPOMATIC multi-urinoirs kraan - Ref. 487620
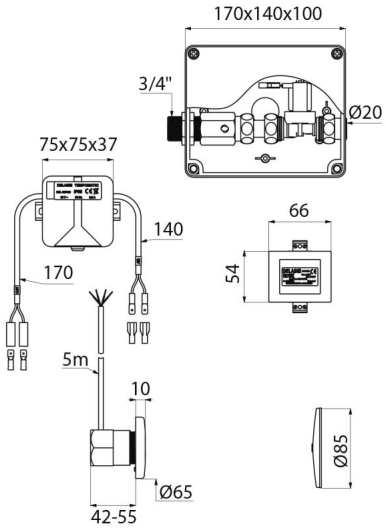
Stroomtoevoer	Netspanning 230/12 V
Aansluiting	3/4"
Technologie	Elektronisch
Hoogte	600 mm
Diepte	320 mm
Breedte	350 mm
Debiet	0,3 l/sec
Standaarden	CE
Waarborg	30 JAAR GARANTIE
Herstelgarantie	50 JAAR HERSTELGARANTIE