# SECURITHERM Securitouch thermostatische doucheset

Ref. H9739KIT

Doucheset met thermostatische mengkraan

**Adviesprijs excl. BTW Benelux 2024 : € 513,00**

## BESCHRIJVING

**SECURITHERM Securitouch thermostatische doucheset - Ref. H9739KIT**

SECURITHERM thermostatische doucheset met tweegreepsmengkraan.
• Douche mengkraan met thermostatisch kalkwerend binnenwerk:
Mengkraan met anti-verbrandingsveiligheid: automatische sluiting bij onderbreking koud water.
Anti "koude douche" functie: automatische sluiting bij onderbreking warm water.
Thermostatisch kalkwerend binnenwerk voor de temperatuurregeling.
Keramisch binnenwerk kwartdraai voor debietregeling.
Regelbare temperatuur: van 25°C tot 40°C en temperatuurbegrenzing ingesteld op 38°C.
Een thermische spoeling is eenvoudig uit te voeren zonder demonteren van de greep en zonder aflsuiten van de koud watertoevoer.
Debiet ingesteld op 9 l/min.
Lichaam in messing verchroomd en CLASSIC grepen.
Douche uitgang M1/2".
Filters en terugslagkleppen geïntegreerd in de toevoeren F3/4".
Mengkraan geleverd met STOP/CHECK S-koppelingen M1/2" M3/4".
• Handdouche met glijstuk (ref. 813) op verchroomde stang (ref. 821) met zeepschaal en doucheslang (ref. 836T1).
• Opvangkraag voor handdouche (ref. 830).
Mengkraan uitermate geschikt voor zorginstellingen, ziekenhuizen en klinieken.
Thermostatische mengkraan geschikt voor mensen met beperkte mobiliteit.
Douchepaneel met 30 jaar garantie.

## VOORDELEN

- SECURITHERM: Optimale anti-verbrandingsveiligheid
- Met vooraf ingestelde temperatuurbegrenzing
- Thermostatisch: volledig stabiele temperatuur
- Ergonomie: grepen met gemakkelijke grip

## TECHNISCHE EIGENSCHAPPEN

**SECURITHERM Securitouch thermostatische doucheset - Ref. H9739KIT**
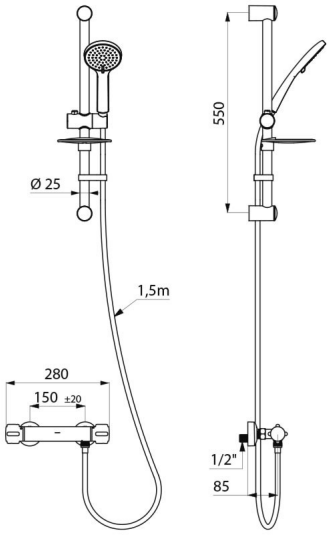
| | |
|---|---|
| Aansluiting | M1/2" |
| Technologie | SECURITHERM thermostatische mengkraan |
| Breedte | 280 mm |
| Debiet | 9 l/min |
| Temperatuurbegrenzing | Ja |
| Afwerking | Messing verchroomd |
| Standaarden | ACS |
| Waarborg | 30 JAAR GARANTIE |
| Herstelgarantie | 50 JAAR HERSTELGARANTIE |