Zwarte voorspoelkolom zonder kraan

Ref. 433622

Met tapkraan en getrokken draaibare uitloop

Adviesprijs excl. BTW Benelux 2026 : € 802,00

BESCHRIJVING

Zwarte voorspoelkolom zonder kraan - Ref. 433622

Zwarte voorspoelset zonder kraan, geschikt voor intensief gebruik in professionele keukens.
Tapkraan met draaibare getrokken uitloop L.200 mm.
- Volledig debiet in 1/4 draai.
- Binnenwerk met verstevigd mechanisme en ergonomische greep.
Zwarte sproeier met regelbare straal met debiet 9 l/min aan de uitloop (ref. 433010).
Kalkwerende sproeier met schokwerend uiteinde.
Gewapende zwarte flexibel L.0,95 m geschikt voor de voedingsnijverheid.
Korte zuil 3/4" in rvs, voor muurkraan.
Regelbare muurbevestiging.
RVS geleidingsveer.
30 jaar garantie.
Dit model, zonder kraan, is samengesteld uit onderdelen voor de renovatie van voorspoelkranen.

VOORDELEN

- Anti-torsie koppeling en gewapend PVC
- Comfort: ergonomische greep, draaibare uitloop
- Hygiëne: PVC flexibel, kalkwerende sproeier
- Hoge weerstand: slang met hoog prestatievermogen

TECHNISCHE EIGENSCHAPPEN

Zwarte voorspoelkolom zonder kraan - Ref. 433622
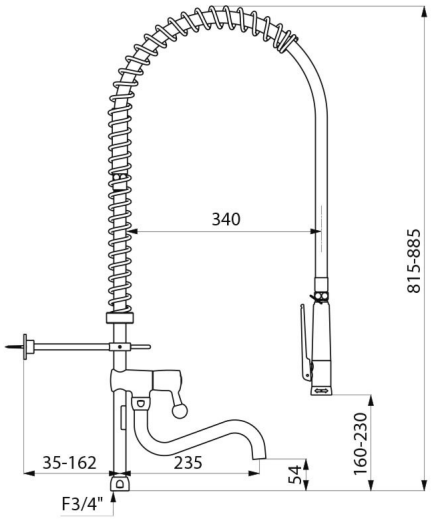
Aansluiting	3/4"
Hoogte	815-885 mm
Hoogte van de uitloop	160-230 mm
Debiet	Afhankelijk van de kraan
Afstand tot de muur	35-162 mm
Afwerking	Rvs
Standaarden	ACS
Waarborg	30 JAAR GARANTIE
Herstelgarantie	50 JAAR HERSTELGARANTIE