SECURITHERM EP wastafelmengkraan met drukcompensatie

Ref. 2871T1EP

Hoge ééngats ééngreepsmengkraan met drukcompensatie

Adviesprijs excl. BTW Benelux 2026 : € 369,00



BESCHRIJVING

SECURITHERM EP wastafelmengkraan met drukcompensatie - Ref. 2871T1EP

Hoge SECURITHERM wastafelmengkraan op blad met drukcompensatie.
Eéngats ééngreepsmengkraan met hoge draaibare uitloop H.180 L.180.
Mecanische mengkraan geleverd met 1 demonteerbare wegwerpbare uitloop.
Totale anti-verbrandingsveiligheid: beperkt debiet WW bij onderbreking KW (en omgekeerd).
Constante temperatuur, ongeacht druk- en debietschommelingen in het net.
Keramisch binnenwerk Ø 35 met drukcompensatie, met vooraf ingestelde temperatuurbegrenzing.
Lichaam en uitloop met gladde binnenkant (beperkt bacterievorming).
Een thermische spoeling is eenvoudig uit te voeren zonder demonteren van de greep en zonder afsluiten van de koud watertoevoer.
Debiet beperkt op 5 l/min.
Hygiënische hendel L.185 voor bediening zonder manueel contact.
Lichaam en voet in messing verchroomd.
PEX flexibels F3/8" met filters en terugslagkleppen.
Verstevigde bevestiging met 2 rvs draadstangen.
Mecanische mengkraan uitermate geschikt voor zorginstellingen, ziekenhuizen en klinieken.
Eéngreepsmengkraan geschikt voor mensen met beperkte mobiliteit.
Mengkraan met 30 jaar garantie.

VOORDELEN

- Hygiëne: gladde binnenkant beperkt bacteriegroei
- Beperkt debiet WW bij onderbreking KW
- Thermische spoeling zonder demonteren van de greep
- Ergonomie: bediening zonder manueel contact

TECHNISCHE EIGENSCHAPPEN

SECURITHERM EP wastafelmengkraan met drukcompensatie - Ref. 2871T1EP

Aansluiting	F3/8"
Technologie	BIOCLIP mecanische mengkraan
Hoogte van de uitloop	180 mm
Lengte van de uitloop	180 mm
Debiet	5 l/min
Temperatuurbegrenzing	Ja
Afwerking	Messing verchroomd
Standaarden	ACS, BELGAQUA
Waarborg	30 JAAR GARANTIE

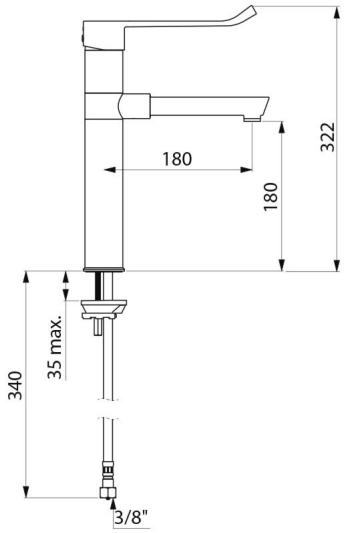

Herstelgarantie	

© DELABIE