SECURITHERM EP wastafelmengkraan met drukcompensatie

Ref. 2720TEP

Mechanische ééngreepsmengkraan H.95 L.120

Adviesprijs excl. BTW Benelux 2026 : € 381,00



BESCHRIJVING

SECURITHERM EP wastafelmengkraan met drukcompensatie - Ref. 2720TEP

Mechanische wastafelmengkraan met drukcompensatie op blad.
Eéngatsmengkraan met gebogen uitloop H.95 mm L.120 mm met hygiënische BIOSAFE uitgang.
Uitloop geschikt voor het plaatsen van een BIOFIL eindfilter.
Keramisch binnenwerk Ø 35 met drukcompensatie met vooraf ingestelde temperatuurbegrenzing.
Totale anti-verbrandingsveiligheid: beperkt debiet WW bij onderbreking KW (en omgekeerd).
Constante temperatuur, ongeacht druk- en debietschommelingen in het net.
Lichaam en uitloop met gladde binnenkant (beperkt bacteriële niches).
Debiet beperkt op 5 l/min bij 3 bar.
Bediening met volle greep.
Ergonomische trekplug en afvoer 1"1/4 in rvs.
Met PEX slangen F3/8" met filters en terugslagkleppen.
Verstevigde bevestiging met 2 rvs staafjes.
SECURITHERM mechanische mengkraan met drukcompensatie, uitermate geschikt voor zorginstellingen, ziekenhuizen en klinieken.
Eéngreepsmengkraan geschikt voor mensen met beperkte mobiliteit.
Mengkraan met 30 jaar garantie.

VOORDELEN

- Beperkt volume KW bij onderbreking WW
- EP: beperkt temperatuurschommelingen
- Hygiëne: gladde binnenkant beperkt bacteriegroei
- Thermische spoeling zonder demonteren van de greep

TECHNISCHE EIGENSCHAPPEN

SECURITHERM EP wastafelmengkraan met drukcompensatie - Ref. 2720TEP

Aansluiting	F3/8"
Technologie	SECURITHERM EP mechanische mengkraan
Hoogte van de uitloop	95 mm
Lengte van de uitloop	120 mm
Debiet	5 l/min bij 3 bar
Temperatuurbegrenzing	Ja
Afwerking	Messing verchroomd
Standaarden	ACS, BELGAQUA, WRAS

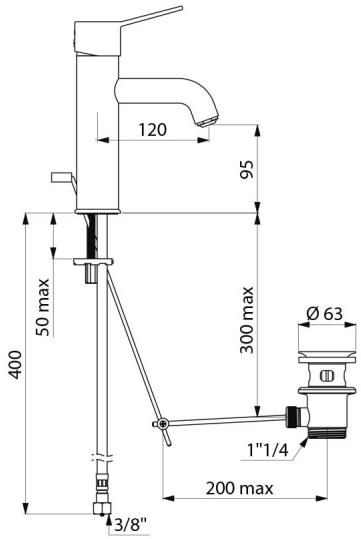

Waarborg	
Herstelgarantie	